交流电容式接近开关

外径	M30		M30	
● 齐平　○ 非齐平	●	○	●	○
感应距离Sn：mm	2-20 mm 可调节	2-30 mm 可调节	2-20 mm 可调节	2-30 mm 可调节
外壳材料	PBT		镀镍铜	
● 带指示灯　○ 不带指示灯	●		●	
图片				
工作电压	20-250VAC		20-250VAC	
允许脉动电压	-		-	
空载电流	<2.5mA		<2.5mA	
最大负载电流	300mA		300mA	
漏电流	<2.5mA		<2.5mA	
过载电流	5A		5A	
最小负载电流	5mA		5mA	
压降	<9VAC AT 300MA		<9VAC AT 300MA	
开关频率	25HZ		25HZ	
响应时间	10ms/10ms		10ms/10ms	
开关磁滞	<15%(Sr)		<15%(Sr)	
重复精度	<5%(Sr)		<5%(Sr)	
防护等级	IP67		IP67	
工作温度	-25°C－+70°C		-25°C－+70°C	
温度漂移	<10%(Sr)		<10%(Sr)	
感应面材料	PBT		PBT	
DC 3 线 10-30V NPN 常开				
DC 3 线 10-30V NPN 常闭				
DC 3 线 10-30V PNP 常开				
DC 3 线 10-30V PNP 常闭				
DC 4 线 NPN（常开+常闭）				
DC 4 线 PNP（常开+常闭）				
DC 2 线 10-60V 常开				
DC 2 线 10-60V 常开				
DC 3 线 10-55V NPN 常开				
DC 3 线 10-55V NPN 常闭				
DC 3 线 10-55V PNP 常开				
DC 3 线 10-55V PNP 常闭				
AC 2 线 20-250V 常开	HC-P30-K01	11	HC-C30-K01-E3	11
AC 2 线 20-250V 常闭	HC-P30-K02	12	HC-C30-K02-E3	12
AC 2 线 20-250V 常开 + 常闭				
AC/DC 2 线 20-250V 常开				
AC/DC 2 线 20-250V 常闭				
AC/DC 2 线 20-250V 常开 + 常闭				
尺寸图(单位mm)	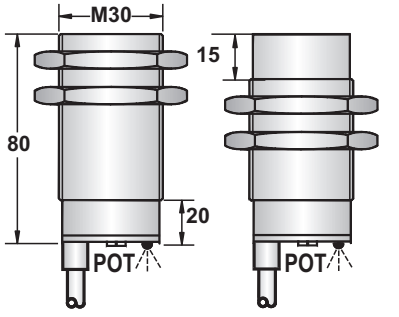		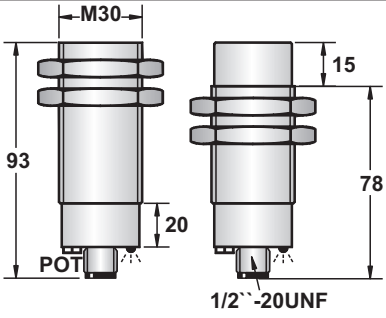	
电缆线 2M	5.8∅ 2x0.5			
重量(大约)	approx.197g	approx.195g	approx.147g	approx.137g